KSS35DFBP

取付板 sus t1.5

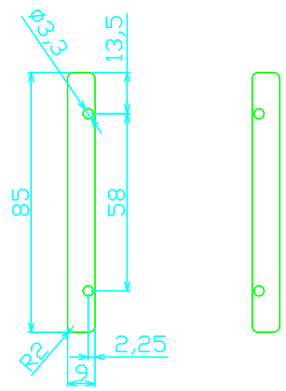

液晶押え板 AL t1.0

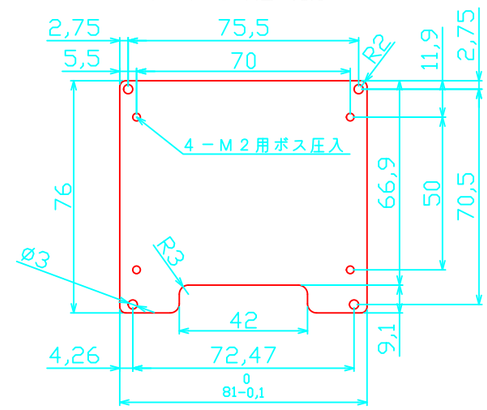

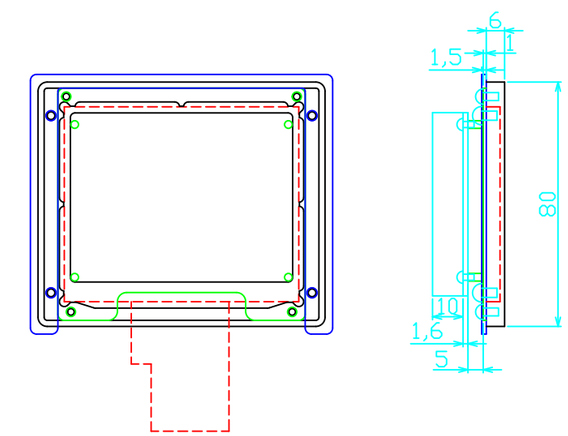

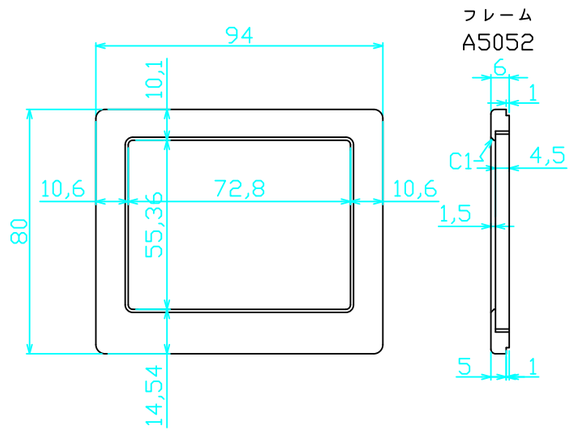
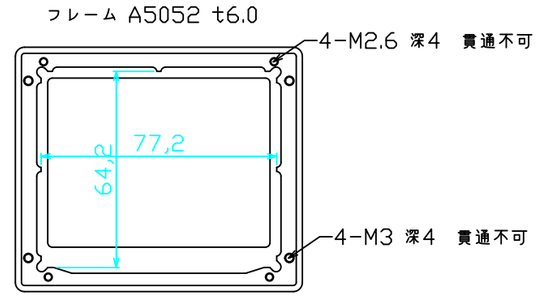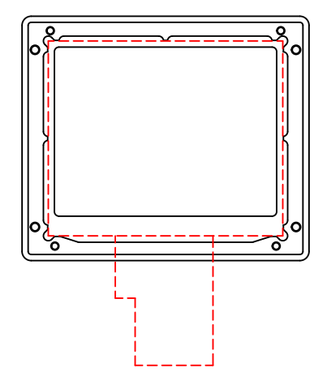
フレーム A5052 t6.0